SŁUP
SŻ-1.9-SZT.3
Skala 1:35

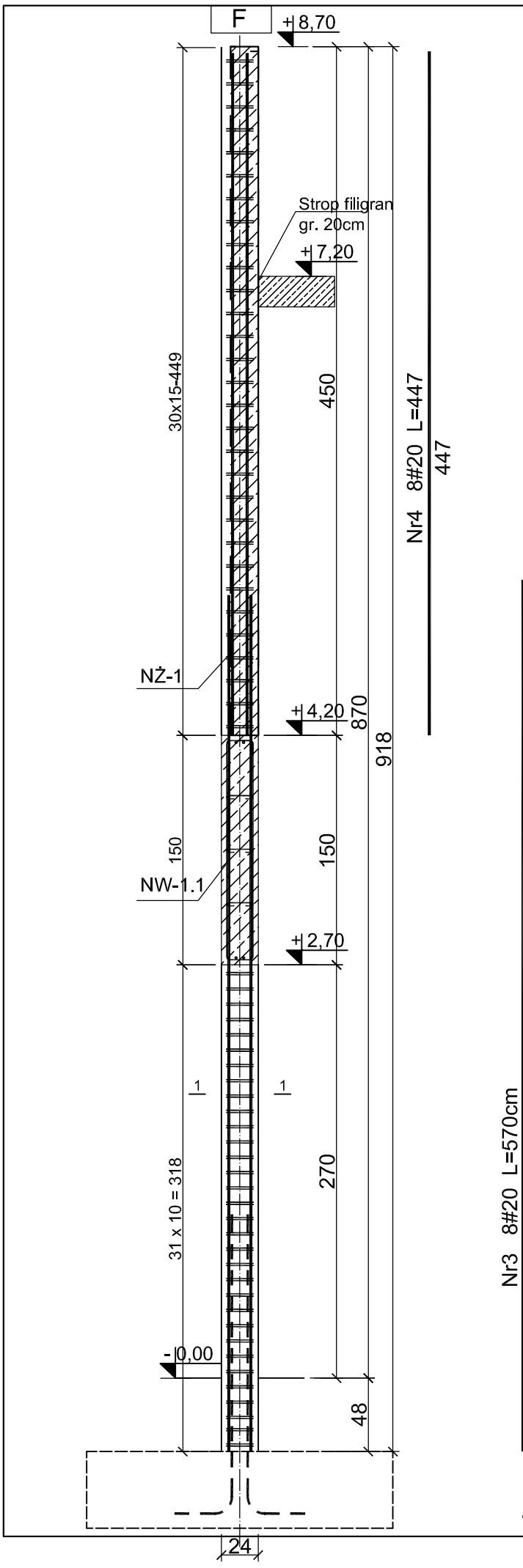

1-1

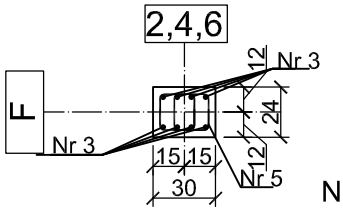

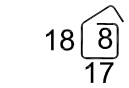

Nr5 2x62#8 l=83

ZESTAWIENIE STALI							
Poz.	Stal	Długość	Ilość [szt.]			Średnica	
	B500SP	[cm]	Ilość	Elementów	Łącznie	(#8)	(#20)
1	20	240	8	1	8		19,20
3	20	570	8	1	8		45,60
4	20	447	8	1	8		35,76
5	8	83	124	1	124	102,92	
Długość wg. średnic					[m]	102,92	100,56
Masa 1 metra bieżącego pręta					[kg/mb]	0,40	2,47
Masa łączna wg. średnic					[kg]	41,17	248,38
Ogółem dla 1 sztuki					[kg]	290	
Ogółem dla 3 sztuk					**[kg]**	**870**	

Beton	C30/37	
Stal	B500SP	
Otulina	c_{nom}	=30 mm

PROJEKT TECHNICZNY

obiekt: BUDYNEK USŁUGOWY
(muzeum, handel, gastronomia)

adres inwestycji:
numer działki : 54/22, 54/23, 54/17,50/1
obręb ewidencyjny: 0020 m.Mielno
jednostka ewidencyjna : 320905_4

inwestor:
DIUN-TUR s.c.
Piotr Chlewicki, Anna Chlewicka-Zwierzyk
ul. Krakowska 62/9, 25-701 Kielce

jednostka projektowa:
Pracownia Projektowa C O L O S S E U M
konstrukcje budowlane
ul. Tuwima 3A/3 Słupsk 76-200

Projektant:	Podpis
mgr inż. Zbigniew Słowiński UAN/8346/812/87 spec.konstrukcyjna bez ograniczeń	

sprawdzający:	Podpis
mgr inż. Krzysztof Rogozinski WKP/0214/POOK/21 spec.konstrukcyjna bez ograniczeń	

Tytuł rysunku:

SŻ.1.9

Data	Skala	Nr Rys.
wrzesień 2025	1:35	**K/18**